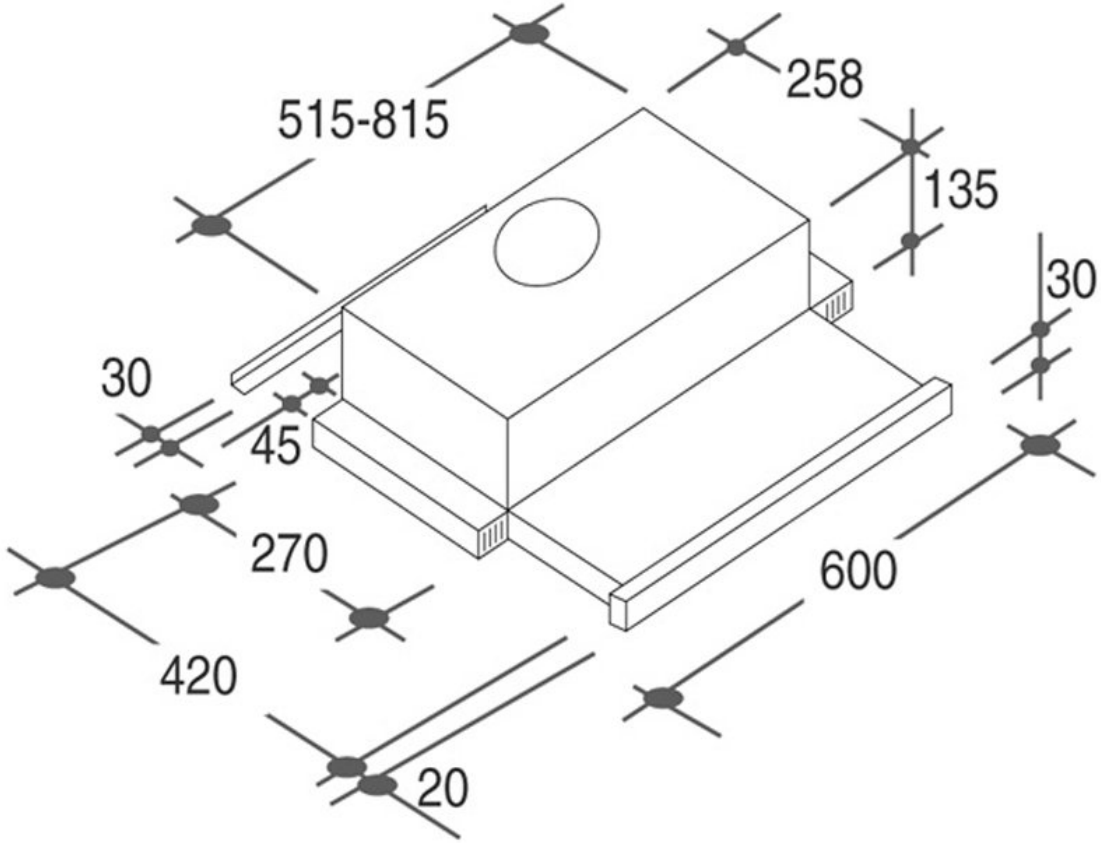
515-815
258
135
30
30
45
270
420
600
20