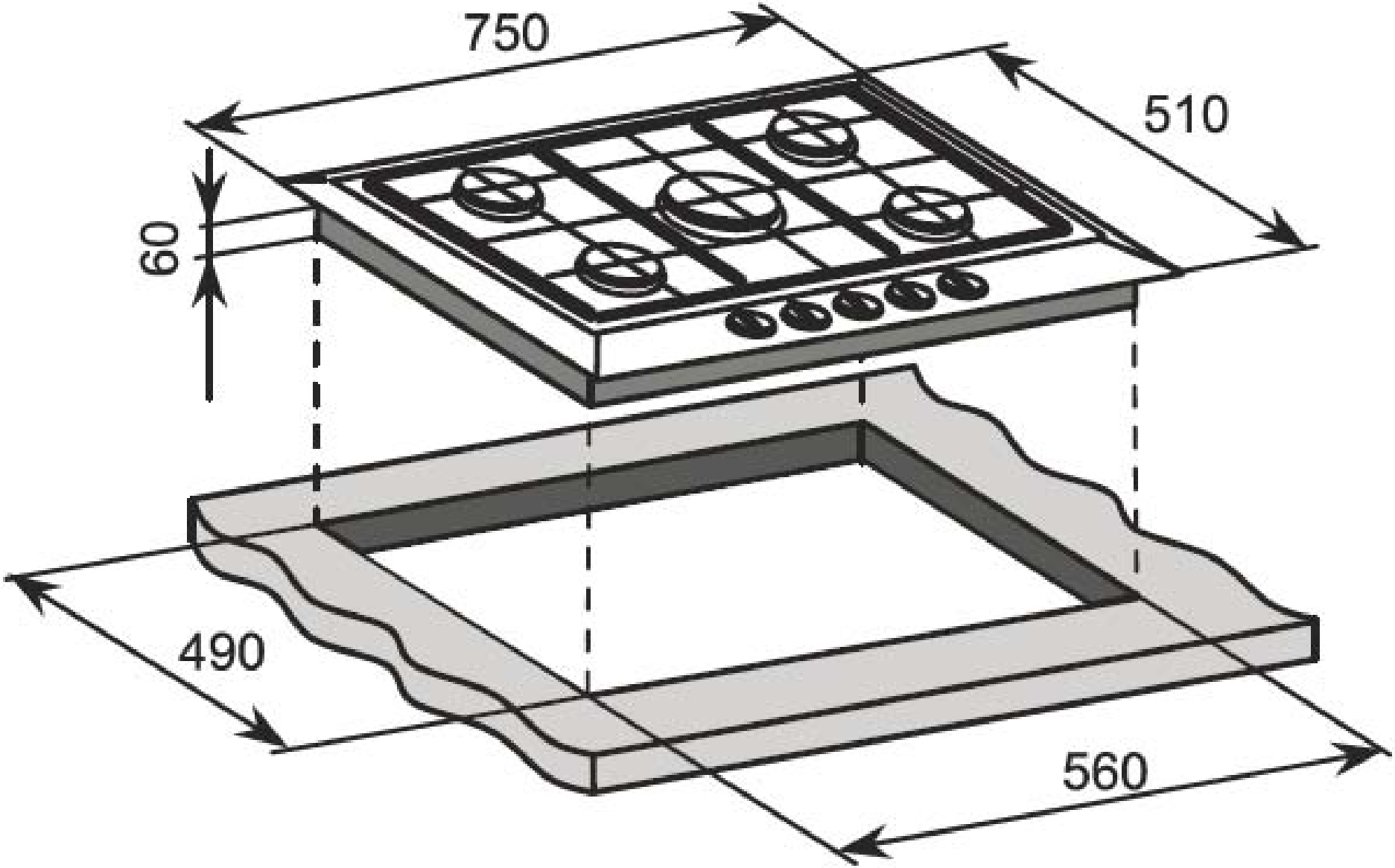
750
510
60
490
560