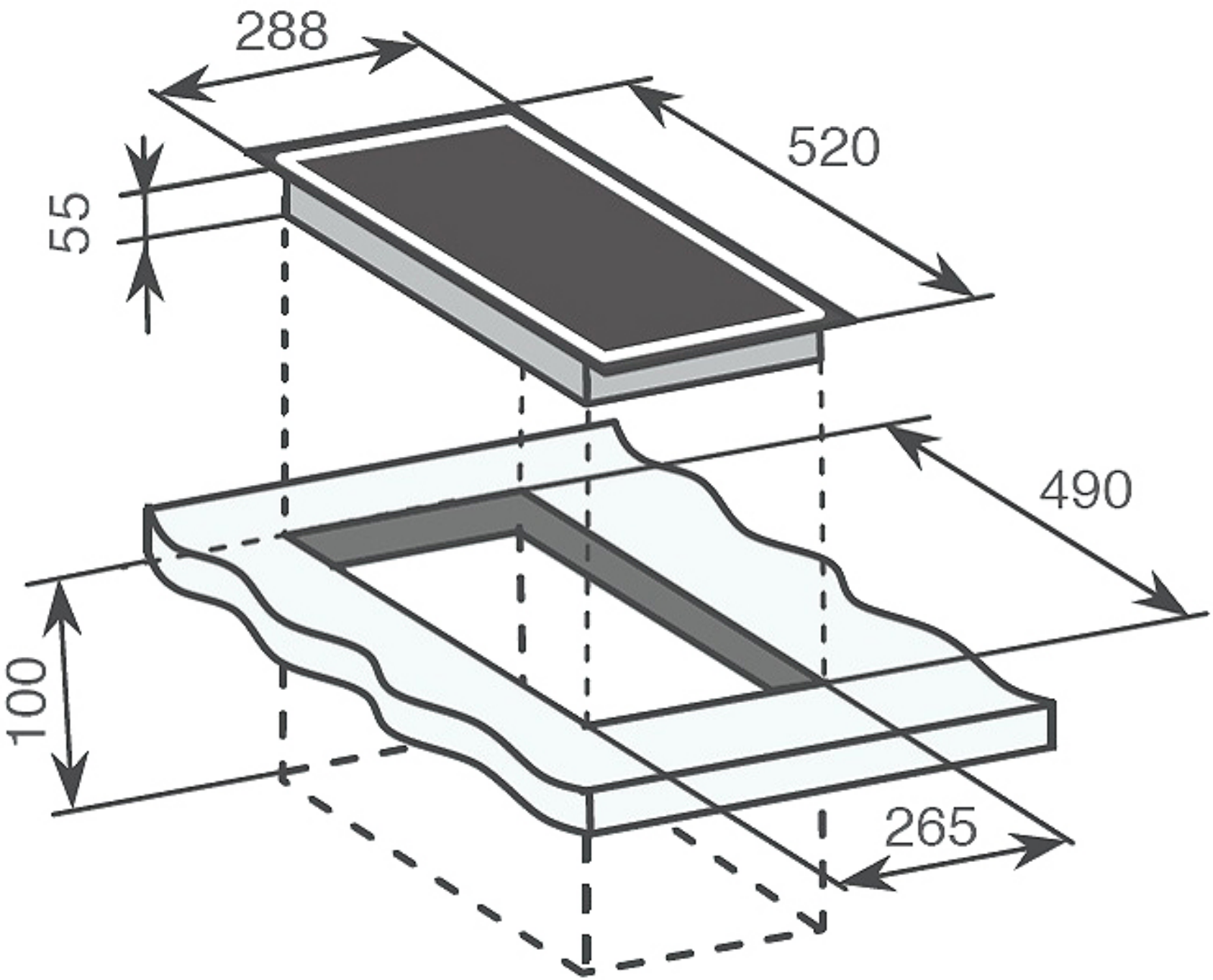
288
520
55
490
100
265